Fahrwerk JLA-e 15/30 G facelift

Das akkubetriebene Fahrwerk JLA-e 15/30 G lässt sich einfach bedienen und benötigt kein weiteres Zugfahrzeug. Geeignet für Lasten bis 30 t.

Artikelnummer 22 015 200-G
Gewicht 325kg

Produktbeschreibung

Eigenschaften des elektrisch angetriebenenTransportfahrwerks JLA-e 15/30 G facelift

- Es ist keine separate Zugmaschine erforderlich.
- Dieses Gerät ist äußerst praktisch, da es über einen Akku und eine handliche Funkfernsteuerung verfügt. Die Fernbedienung basiert auf 2,4 Ghz, besitzt eine Kabelanschlussbuchs, und kann flexibel von der Zweihand- zur Einhandbedienung umgestellt werden, was sowohl für Links- als auch Rechtshänder geeignet ist. Die Einhandbedienung ermöglicht es problemlos, das Fahrwerk genau geradeaus fahren zu lassen.
- Dank des direkt angetriebenen Motors weist das Gerät eine beeindruckend lange Laufzeit (4-5 Stunden unter Volllast bei optimalen Bedingungen) auf.
- Die neue Generation der Antriebe verhindert das Wegrollen, auch im ausgeschalteten Zustand.
- Geringe Ladezeit des selbstfahrenden Transportfahrwerks JLA-e 15/30 G durch das optimierte Ladegerät: 3-4 Std.
- Die neue Batterieanzeige zeigt verschiedene Parameter in Echtzeit an, wie zum Beispiel Spannung, Stromstärke oder den Ladezustand.
- Es ist um 360° drehbar.
- Das Fahrwerk besitzt eine stufenlos steuerbare Geschwindigkeit.
- Durch die weiterentwickelte LiFePo4 Zelltechnologie mit höherer Energiedichte wurde eine kompaktere Bauweise ermöglicht.
- Die Akkus sind untereinander austauschbar.
- Das Gerät ist passend zu den Panzerrollen der Serie G und Serie H. Diese Fahrwerke sind im Lieferumfang nicht enthalten.
- LiFePo Akku-Technologie
- Geprüft nach DGUV V68 (D)

JUNG Hebe- und Transporttechnik GmbH
Biegelwiesenstraße 5-7
D-71334 Waiblingen

Telefon: +49 7151 30393 - 0
E-Mail: info@jung-hebetechnik.de
Web: www.jung-hebetechnik.de

Produkteigenschaften

Gewicht Akku + Kiste (kg)	45
Laufzeit (h)	4 - 5
Abmessungen (mm)	835 x 1 215
Gewicht ohne Akku + Fernbedienung (kg)	198
Akku mit Ladegerät	1 x
Geschwindigkeit (m/min)	6,5
Auflagefläche Drehteller Ø (mm)	215
Funkfernsteuerung, Ladegerät und Gürtel mit Halterung	1 x
Anzahl der Rollen (Stück)	16
Gewicht Ladegerät (kg)	2
Abmessungen der Rollen (Ø x l)	140 x 59
Einbauhöhe (mm)	180
Zuglast	30
Betriebsart nach VDE 0530	S3 60%
Traglast (t)	15

JUNG Hebe- und Transporttechnik GmbH
Biegelwiesenstraße 5-7
D-71334 Waiblingen

Telefon: +49 7151 30393 - 0
E-Mail: info@jung-hebetechnik.de
Web: www.jung-hebetechnik.de

Weitere Bilder

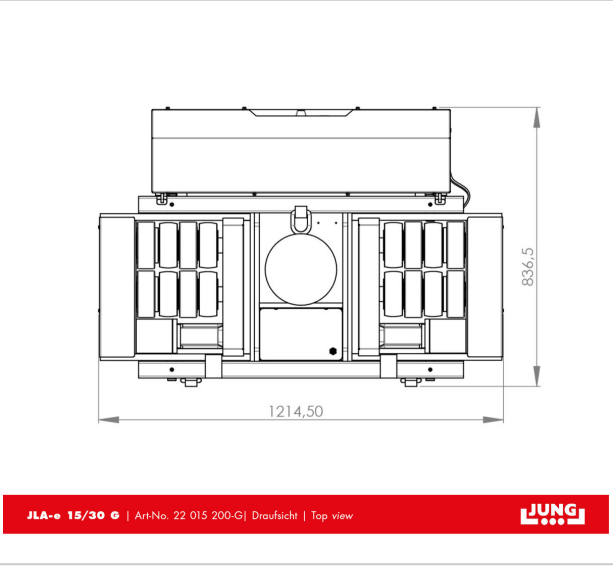

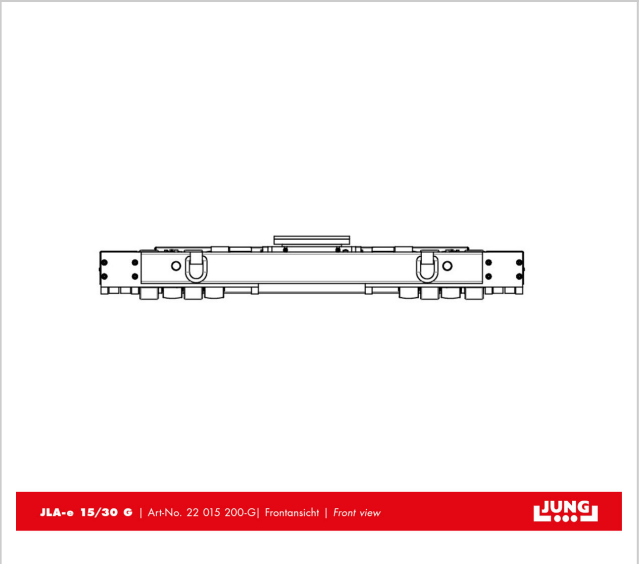

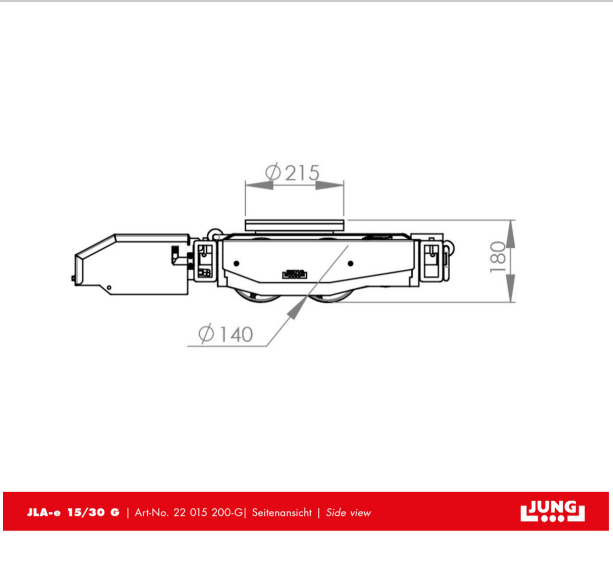

JUNG Hebe- und Transporttechnik GmbH
Biegelwiesenstraße 5-7
D-71334 Waiblingen

Telefon: +49 7151 30393 - 0
E-Mail: info@jung-hebetechnik.de
Web: www.jung-hebetechnik.de