Fahrwerk JFB 80 H Professional

Kraft und Stabilität - das Transportfahrwerk JFB 80 H Professional von JUNG hebt Lasten bis zu 80 t bei einer Einbauhöhe von 240 mm.

Artikelnummer 10 800 206-H
Gewicht 565kg

Produktbeschreibung

Vorteile des JUNG Transportfahrwerks JFB 80 H Professional
- Transportfahrwerk der Serie H -

- Trotz der sehr hohen Tragfähigkeit sind die Transportfahrwerke vergleichsweise klein und leicht.
- Durch die halbierte Rollenbreite und die doppelte Rollenanzahl werden die Lenkbewegungen deutlich erleichtert und die Reibungskräfte bei einer Kurvenfahrt stark reduziert.
- Die mechanische Pendellagerung der Kassetten bzw. Achsen bewirkt eine gleichmäßige Belastung der Rollen und der Böden. Auf anfälligen und aufwändigen Hydraulikausgleich kann verzichtet werden
- Alle Panzerrollen werden fertig montiert geliefert und sind somit sofort einsatzbereit!
- Das Fahrwerk besteht aus 2 Kassetten mit Verbindungsstange.

Für die Panzerrollen der Firma JUNG werden kugelgelagerte Rollen für einen leichten und ruhigen Lauf eingesetzt. Die Rollen verfügen standardmäßig über einen verschleißarmen Belag.

JUNG Hebe- und Transporttechnik GmbH
Biegelwiesenstraße 5-7
D-71334 Waiblingen

Telefon: +49 7151 30393 - 0
E-Mail: info@jung-hebetechnik.de
Web: www.jung-hebetechnik.de

Produkteigenschaften

Anzahl der Doppelrollen (Stück)	2 x 16
Abmessungen Kassette (mm)	750 x 830
Kassetten verstellbar (mm)	830 x 2 800
Gewicht JUWAthan® (kg)	538
Auflagefläche je Kassette (mm)	400 x 260
Einbauhöhe (mm)	240
Abmessungen der Rollen (Ø x l)	200 x 85
Anzahl der Rollen (Stück)	2 x 16
Traglast im Set	81 - 200 t
Verbindungsstange mit Gelenk (mm)	2 x 3 000
Traglast (t)	80

JUNG Hebe- und Transporttechnik GmbH
Biegelwiesenstraße 5-7
D-71334 Waiblingen

Telefon: +49 7151 30393 - 0
E-Mail: info@jung-hebetechnik.de
Web: www.jung-hebetechnik.de

Weitere Bilder

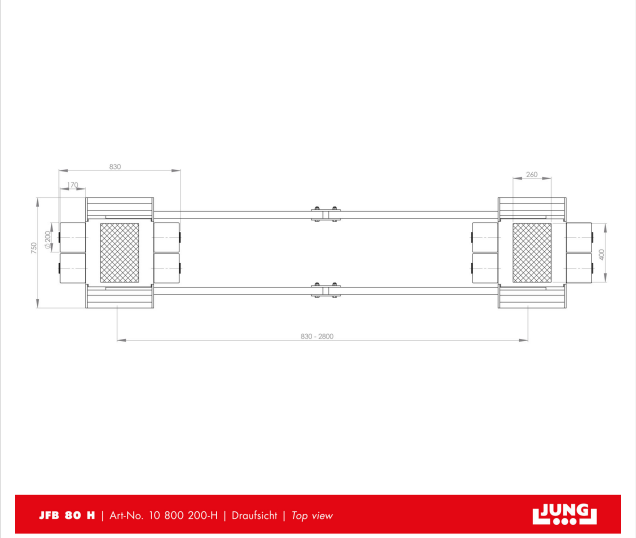

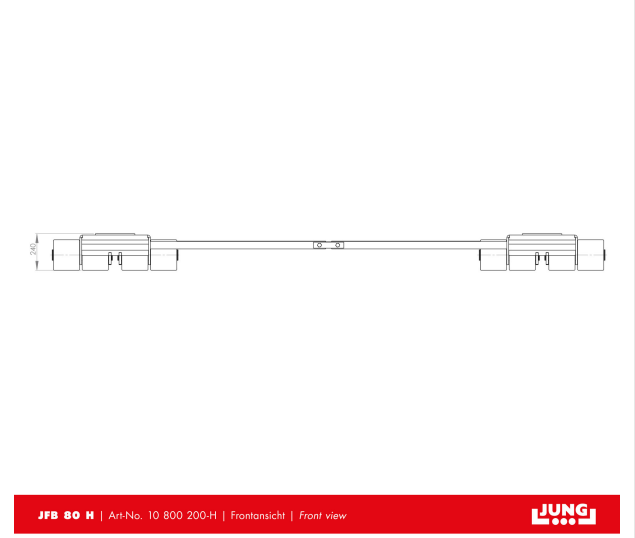

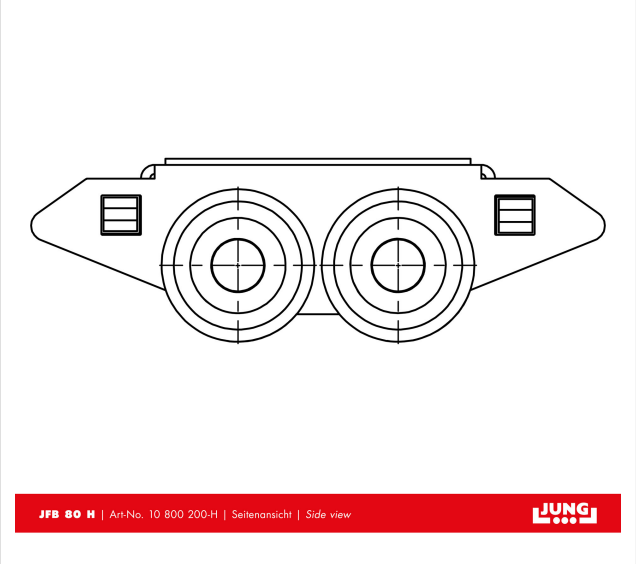

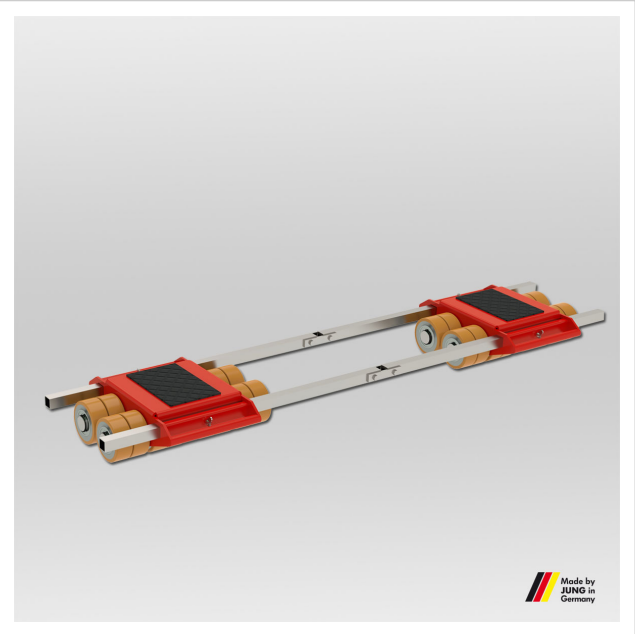

JUNG Hebe- und Transporttechnik GmbH
Biegelwiesenstraße 5-7
D-71334 Waiblingen

Telefon: +49 7151 30393 - 0
E-Mail: info@jung-hebetechnik.de
Web: www.jung-hebetechnik.de