Fahrwerk JLA-e 25/50 H facelift - Set

Das akkubetriebene Fahrwerk Set JLA-e 25/50 H lässt sich einfach bedienen und benötigt kein weiteres Zugfahrzeug. Geeignet für Lasten bis 50 t.

Artikelnummer 22 025 220-H set
Gewicht 399kg

Produktbeschreibung

Lieferumfang des elektrisch angetriebenen Fahrwerk-SetsJLA-e 25/50 H facelift

- 1 x Elektrisch angetriebenes TransportfahrwerkJLA-e 25/50 H facelift
- 1 x Hochleistungsakku mit Impulsladegerät
- 1 x Funkfernsteuerung mit Akku (die Fernbedienung kann von Zweihand- auf Einhandbedienung umgestellt werden - flexibel links/rechts) , Ladegerät und Gürteltasche
- Passende Panzerrollen - 1 x JFB 25 G (mit Einbauhöhe 2350 mm)
- Traglast JLA-e: 25 t / Traglast Fahrwerk: 25 t
- Geprüft nach DGUV V68 (D)

Produkteigenschaften

Anzahl der Rollen im Fahrwerk (Stück)	20
Einbauhöhe (mm)	230
Auflagefläche Kassette (mm)	220 x 120
JLA-e	1x JLA-e 25/50 H
Traglast Fahrwerk (kg)	2 x 12 500
Abmessungen Kassette (mm)	460 x 330
Fahrwerk	1 x JFB 25 G (angepasste Einbauhöhe)
Traglast im Set	41 - 80 t

JUNG Hebe- und Transporttechnik GmbH
Biegelwiesenstraße 5-7
D-71334 Waiblingen

Telefon: +49 7151 30393 - 0
E-Mail: info@jung-hebetechnik.de
Web: www.jung-hebetechnik.de

Weitere Bilder

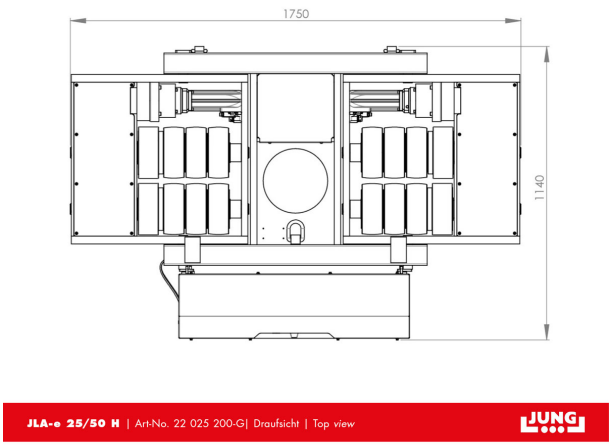

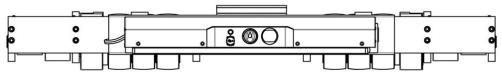

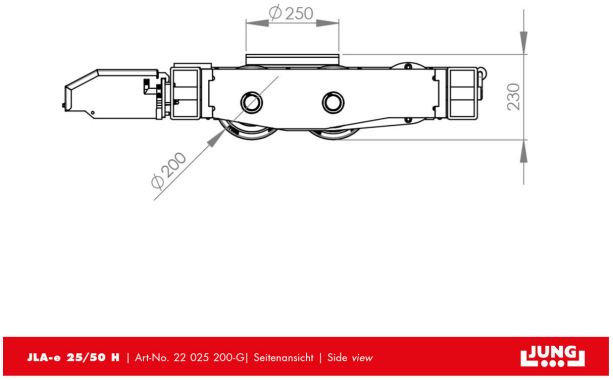

JUNG Hebe- und Transporttechnik GmbH
Biegelwiesenstraße 5-7
D-71334 Waiblingen

Telefon: +49 7151 30393 - 0
E-Mail: info@jung-hebetechnik.de
Web: www.jung-hebetechnik.de